Инструкция по сборке изделия
"Джетта 800 (1000) "

1

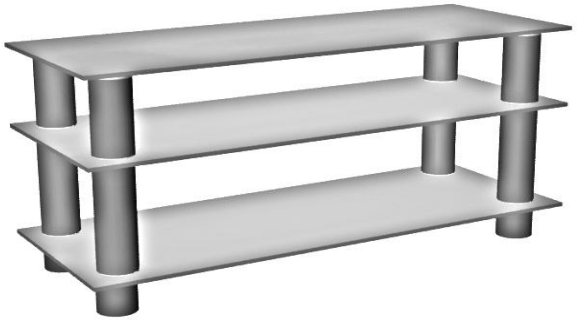

Общий вид

2

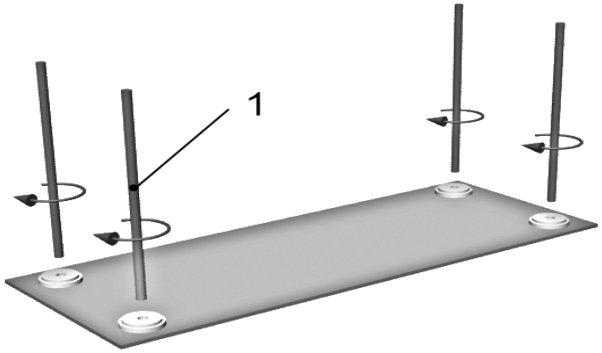

Положите верхнее стекло на ровную гладкую поверхность
и вверните шпильки до упора, как показано на рис. 2
1. Шпилька М8 (4 шт.)

3

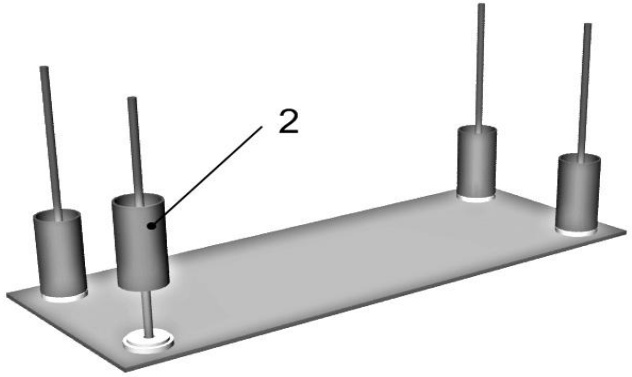

Установите средние опоры
2. Опоры 172 мм (4 шт.)

4

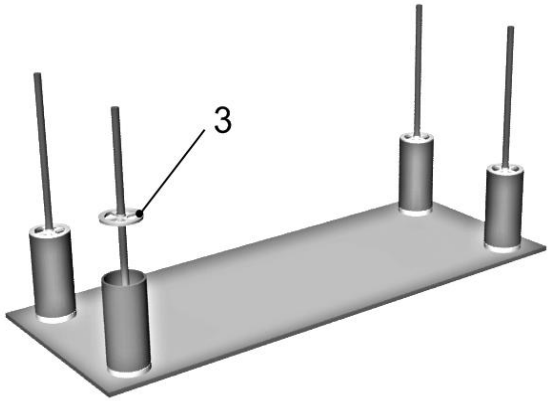

Установите проставочные кольца
3. Проставочное кольцо (4 шт.)

5

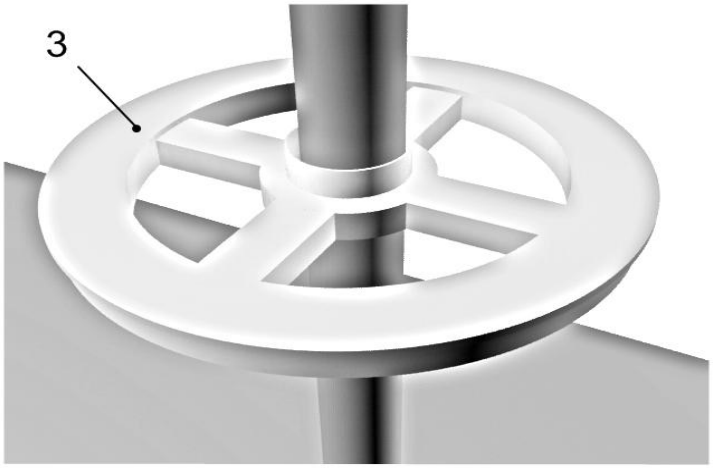

Проставочные кольца устанавливаются выступом вверх!!!

6

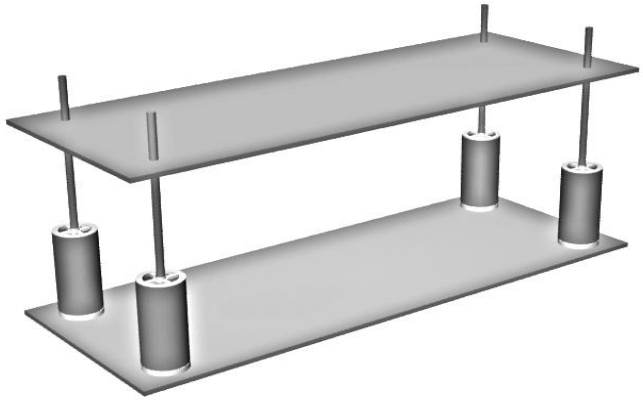

Установите стекло, как показано на рис.6

7

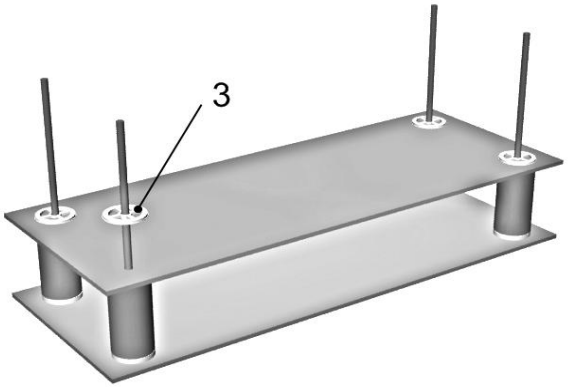

Установите проставочные кольца
3. Проставочное кольцо (4 шт.)

8

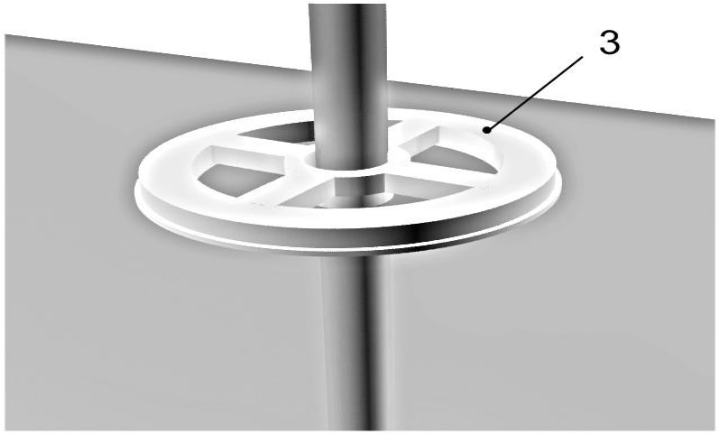

Проставочные кольца устанавливаются выступом <u>вниз</u>!!!

9

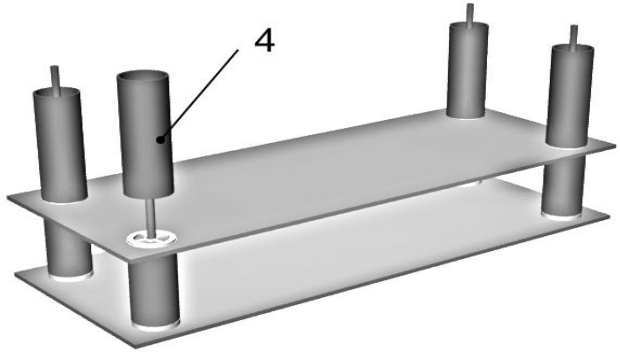

Установите длинные опоры
4. Опора 225 мм (4 шт.)

10

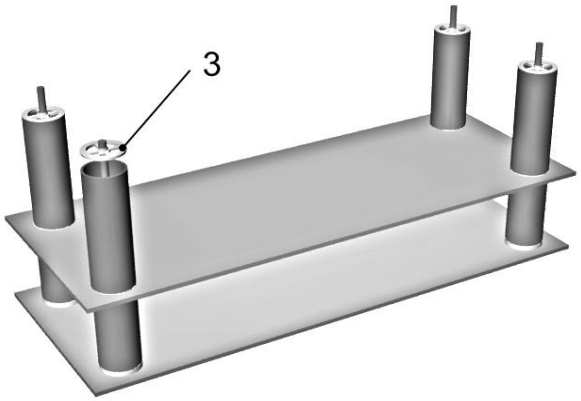

Установите проставочные кольца выступом <u>вверх</u>!!!

3. Проставочное кольцо (4 шт.)

11

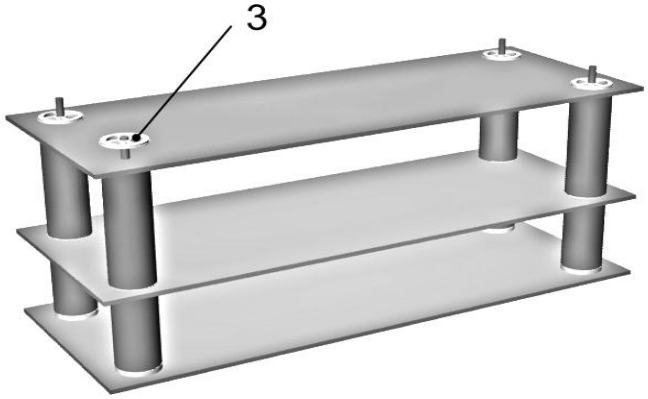

После установки стекла установите проставочные кольца выступом <u>вниз</u>!!!

3. Проставочное кольцо (4 шт.)

12

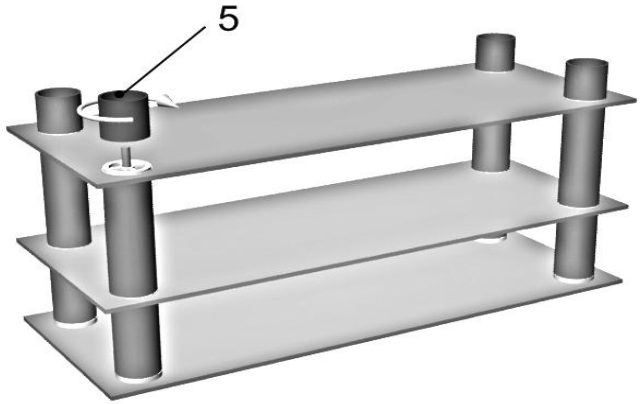

Вверните короткие опоры для придания конструкции жесткости.

5. Опора 48мм (4 шт.)

Перечень используемой фурнитуры:

1. Шпилька М8 (4 шт.)
2. Опора 172 мм (4 шт.)
3. Проставочное кольцо (16 шт.)
4. Опора 225 мм (4 шт.)
5. Опора 48 мм (4 шт.)

!

Предупреждения

Протирайте стекло средством для чистки стекол

Не позволяйте детям залезать на стойку

Не устанавливайте приборы слишком близко к краю стойки

Нагрузка на верхнее стекло 60 кг. на остальные 25 кг.

Срок службы данного изделия - не менее 10 лет с момента продажи

Примечания:

1. Рекомендовано собирать стойку с использованием уровня
2. Производитель оставляет за собой право вносить незначительные изменения в конструкцию, без дополнительного уведомления потредителя

Акур дизайн студия **www.akur-design-studio.ru**